Specifiche Tecniche STP380300120S

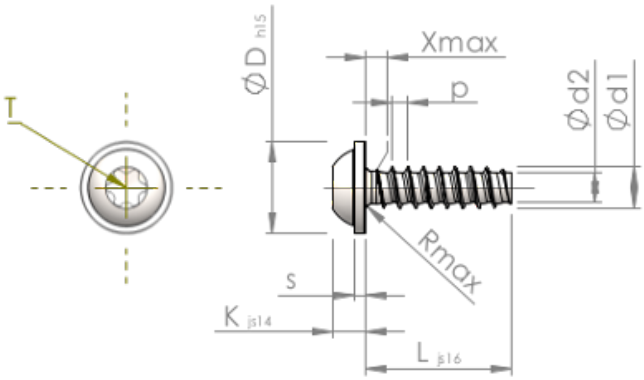

Prodotto Numero		STP380300120S
Norma		KN6038
Materiale		acciaio, temprato
Superficie		zincato 5-7 micron, ricotto, blu / trasparente passivato
Filettatura esterna-Ø	**d1**	$3.00^{+0.10}$ mm
Filettatura interna-Ø	**d2**	2.09 mm
Passo della Filettatura	**p**	1.12 mm
Lunghezza	**L**	12.00 ±0.55 mm
Testa-Ø	**D**	$6.50_{-0.58}$ mm
Altezza Testa	**K**	2.300 ±0.125 mm
Spessore della Flangia	**S**	0.80 mm
Uscita della filettatura	**X**	1.50 mm
Raggio	**R**	0.50 mm
Sei lobi		T10
Penetrazione Profondità	**t**	1.00 - 1.30 mm
Tipo di Filo		STS-plus
Peso		0.727 kg / 1000 pezzi
Tariffa Doganale num.		73 181 499