Feuille de Données STP380300110S

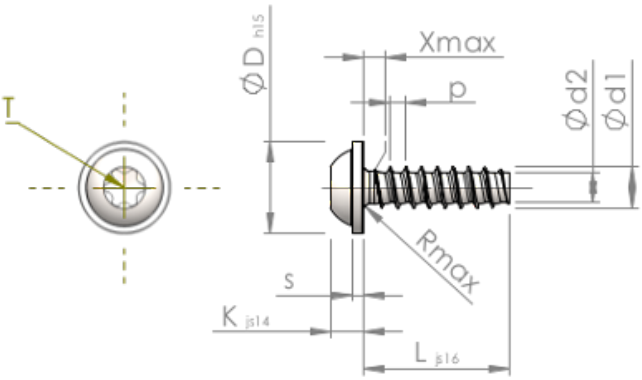

Numéro d'Article		STP380300110S
Norme		KN6038
Matière		Acier,trempé et revenu
Surface		zinguée 5-7 µm,recuit, bleue / passivée avec transparence
Ø-extérieur-pas de vis	**d1**	3.00 $^{+0.10}$ mm
Ø-noyau de Filetage	**d2**	2.09 mm
Pas de Filetage	**p**	1.12 mm
Longueur	**L**	11.00 ±0.55 mm
Ø-Tête	**D**	6.50 $_{-0.58}$ mm
Hauteur de la Tête	**K**	2.300 ±0.125 mm
Epaisseur de la rondelle	**S**	0.80 mm
Espacement entre les filets	**X**	1.50 mm
Rayon	**R**	0.50 mm
Six Lobes Intérieurs		T10
Profondeur de pénétration	**t**	1.00 - 1.30 mm
Filetage		STS-plus
Poids		0.693 kg / 1000 Unité
Numéro du tarif douanier		73 181 499