Veri Sayfası STP380300080S

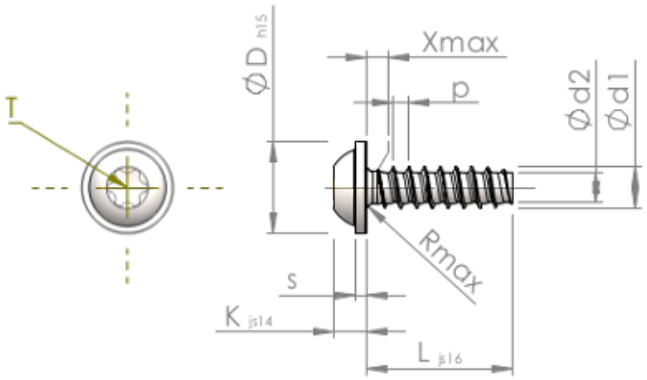

Ürün Kodu		STP380300080S
Standard		KN6038
Malzeme		Çelik, sertleştirilmiş
Kaplama		galvanizli 5-7 µm, temperliö mavi / şeffaf pasifleştirilmiştir
Yiv dış çapı	**d1**	3.00 $^{+0.10}$ mm
Yiv çekirdek çapı	**d2**	2.09 mm
Diş adımı	**p**	1.12 mm
Uzunluk	**L**	8.00 ±0.45 mm
Kafa çapı	**D**	6.50 $_{-0.58}$ mm
Kafa yüksekliği	**K**	2.300 ±0.125 mm
Pul kalınlığı	**S**	0.80 mm
Dişsiz Kısmı	**X**	1.50 mm
Yarıçap	**R**	0.50 mm
Tork		T10
Penetrasyon derinliği	**t**	1.00 - 1.30 mm
Yiv türü		STS-plus
Ağırlık		0.591 kg / 1000 Adet
Gümrük Tarif No		73 181 499