Detalii tehnice STP380300080J

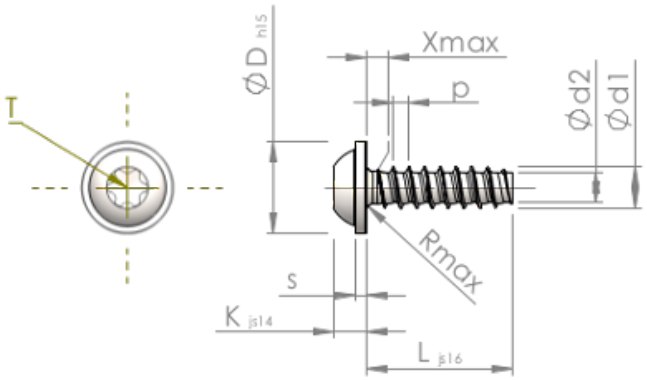

Numărul articolului		STP380300080J
Norma		KN6038
Material		oţel inoxidabil A2
Exterior		negru
Diametrul exterior al filetului-Ø	**d1**	3.00 $^{+0.10}$ mm
Diametru șurub	**d2**	2.09 mm
Pasul filetului	**p**	1.12 mm
Lungimea	**L**	8.00 ±0.45 mm
Diametrul capului-Ø	**D**	6.50 $_{-0.58}$ mm
Înălțimea capului	**K**	2.300 ±0.125 mm
Grosimea șaibei	**S**	0.80 mm
Tija	**X**	1.50 mm
Radius	**R**	0.50 mm
hexalobular		T10
Adâncimea de penetrării	**t**	1.00 - 1.30 mm
Fir		STS-plus
Greutate		0.591 kg / 1000 unități
Tariful vamal nr.		73 181 410