Technické informace
STP380300070B

SCREWERK

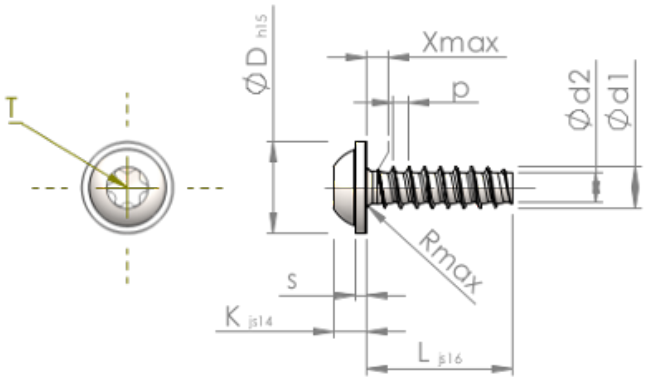

Číslo výrobku		STP380300070B
Norma		KN6038
Materiál		Temperovaná ocel
Povrch		ZiNi černá-pasivovaná+temperovaná+utěsněná
Vnější průměr závitu-Ø	**d1**	$3.00^{+0.10}$ mm
Jádro závitu-Ø	**d2**	2.09 mm
Stoupání závitu	**p**	1.12 mm
Délka	**L**	7.00 ±0.45 mm
Hlava-Ø	**D**	$6.50_{-0.58}$ mm
Výška hlavy	**K**	2.300 ±0.125 mm
Tloušťka podložky	**S**	0.80 mm
Výběh závitu	**X**	1.50 mm
Rádius	**R**	0.50 mm
Torks		T10
Hloubka průniku	**t**	1.00 - 1.30 mm
Závit		STS-plus
Hmotnost		0.557 kg / 1000 Kus
Číslo celního sazebníku		73 181 499