# Feuille de Données STP380300060B

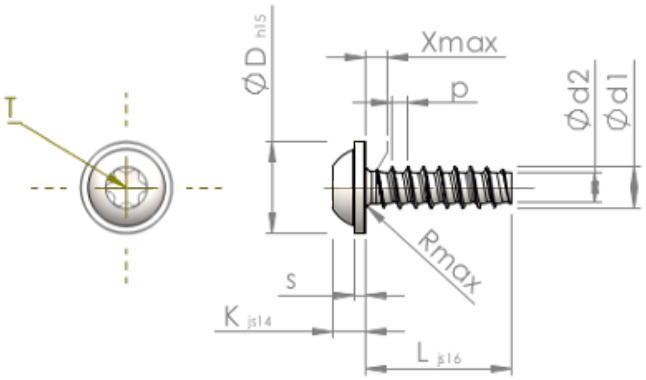


| | | |
|---|---|---|
| Numéro d'Article | | STP380300060B |
| Norme | | KN6038 |
| Matière | | Acier,trempé et revenu |
| Surface | | Zinc Nickel passivé noir, trempée, scéllée |
| Ø-extérieur-pas de vis | **d1** | 3.00 $^{+0.10}$ mm |
| Ø-noyau de Filetage | **d2** | 2.09 mm |
| Pas de Filetage | **p** | 1.12 mm |
| Longueur | **L** | 6.00 ±0.38 mm |
| Ø-Tête | **D** | 6.50 $_{-0.58}$ mm |
| Hauteur de la Tête | **K** | 2.300 ±0.125 mm |
| Epaisseur de la rondelle | **S** | 0.80 mm |
| Espacement entre les filets | **X** | 1.50 mm |
| Rayon | **R** | 0.50 mm |
| Six Lobes Intérieurs | | T10 |
| Profondeur de pénétration | **t** | 1.00 - 1.30 mm |
| Filetage | | STS-plus |
| Poids | | 0.523 kg / 1000 Unité |
| Numéro du tarif douanier | | 73 181 499 |