Feuille de Données STP380300050C

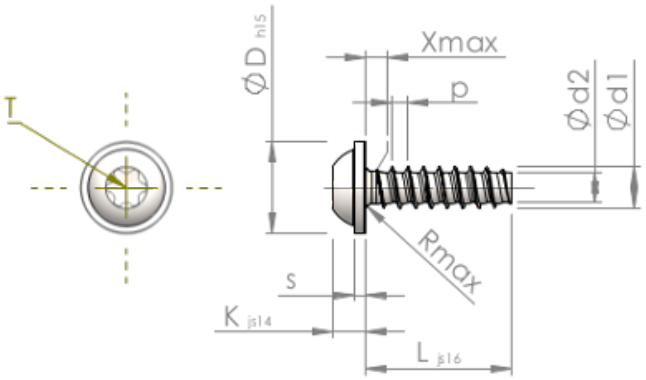

Numéro d'Article		STP380300050C
Norme		KN6038
Matière		acier inoxydable A4
Surface		brillant décapé et passivé
Ø-extérieur-pas de vis	**d1**	3.00 $^{+0.10}$ mm
Ø-noyau de Filetage	**d2**	2.09 mm
Pas de Filetage	**p**	1.12 mm
Longueur	**L**	5.00 ±0.38 mm
Ø-Tête	**D**	6.50 $_{-0.58}$ mm
Hauteur de la Tête	**K**	2.300 ±0.125 mm
Epaisseur de la rondelle	**S**	0.80 mm
Espacement entre les filets	**X**	1.50 mm
Rayon	**R**	0.50 mm
Six Lobes Intérieurs		T10
Profondeur de pénétration	**t**	1.00 - 1.30 mm
Filetage		STS-plus
Poids		0.489 kg / 1000 Unité
Numéro du tarif douanier		73 181 410