Feuille de Données STP380250300S

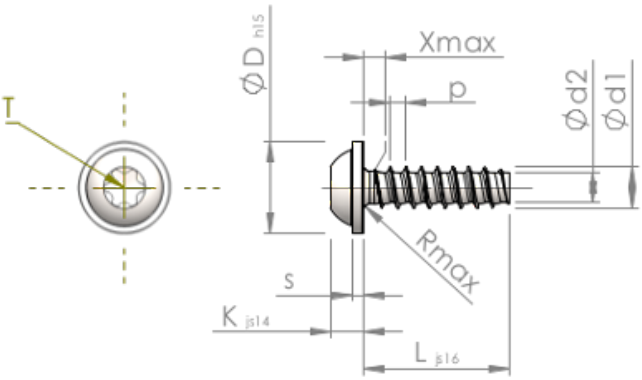

Numéro d'Article		STP380250300S
Norme		KN6038
Matière		Acier,trempé et revenu
Surface		zinguée 5-7 µm,recuit, bleue / passivée avec transparence
Ø-extérieur-pas de vis	**d1**	2.50 $^{+0.10}$ mm
Ø-noyau de Filetage	**d2**	1.72 mm
Pas de Filetage	**p**	0.95 mm
Longueur	**L**	30.00 ±0.65 mm
Ø-Tête	**D**	5.50 $_{-0.48}$ mm
Hauteur de la Tête	**K**	1.900 ±0.125 mm
Epaisseur de la rondelle	**S**	0.70 mm
Espacement entre les filets	**X**	1.30 mm
Rayon	**R**	0.40 mm
Six Lobes Intérieurs		T8
Profondeur de pénétration	**t**	0.80 - 1.00 mm
Filetage		STS-plus
Poids		0.900 kg / 1000 Unité
Numéro du tarif douanier		73 181 499