Technické informace
STP380250300S

SCREWERK

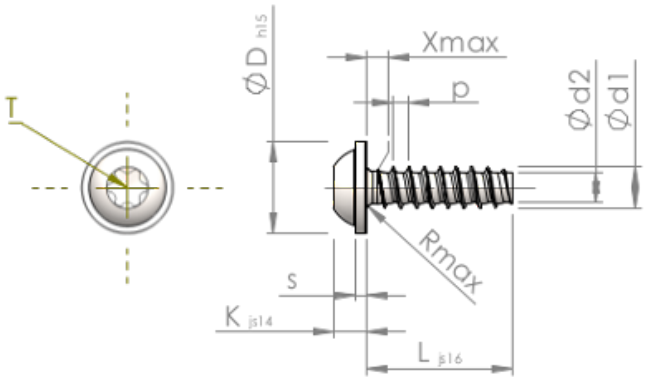

Číslo výrobku		STP380250300S
Norma		KN6038
Materiál		Temperovaná ocel
Povrch		Pozinkovaná 5-7 µm, temperovaná, modrá, pasivovaná průhledně
Vnější průměr závitu-Ø	**d1**	$2.50^{+0.10}$ mm
Jádro závitu-Ø	**d2**	1.72 mm
Stoupání závitu	**p**	0.95 mm
Délka	**L**	30.00 ±0.65 mm
Hlava-Ø	**D**	$5.50_{-0.48}$ mm
Výška hlavy	**K**	1.900 ±0.125 mm
Tloušťka podložky	**S**	0.70 mm
Výběh závitu	**X**	1.30 mm
Rádius	**R**	0.40 mm
Torks		T8
Hloubka průniku	**t**	0.80 - 1.00 mm
Závit		STS-plus
Hmotnost		0.900 kg / 1000 Kus
Číslo celního sazebníku		73 181 499