Datenblatt STP380250220E

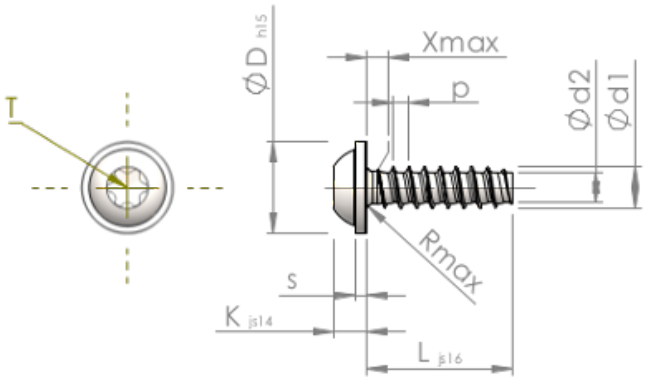

Artikelnummer		STP380250220E
Norm		KN6038
Werkstoff		Edelstahl A2
Oberfläche		blank, gebeizt und passiviert
Gewinde-Außen-Ø	**d1**	$2.50^{+0.10}$ mm
Gewindekern-Ø	**d2**	1.72 mm
Gewindesteigung	**p**	0.95 mm
Länge	**L**	22.00 ±0.65 mm
Kopf-Ø	**D**	$5.50_{-0.48}$ mm
Kopfhöhe	**K**	1.900 ±0.125 mm
Scheibendicke	**S**	0.70 mm
Gewindeauslauf	**X**	1.30 mm
Unterkopfradius	**R**	0.40 mm
Innensechsrund Größe		T8
Eindringtiefe	**t**	0.80 - 1.00 mm
Gewindeart		STS-plus
Gewicht		0.708 kg / 1000 Stück
Zolltarifnummer		73 181 410