Datablad STP380250200E

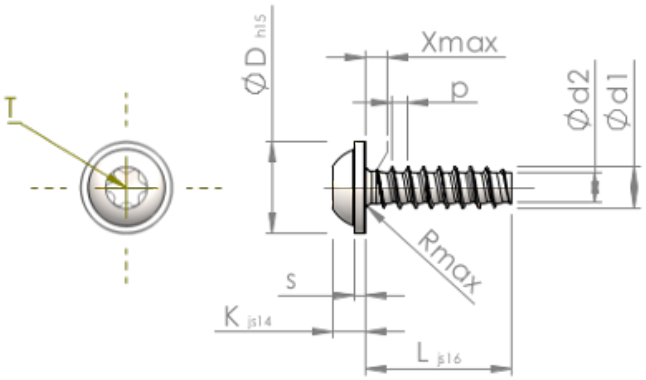

Artikelnummer		STP380250200E
Standard		KN6038
Material		rostfritt stål A2
Yta		blank och passiviserad
Utvändig gängdiameter	**d1**	2.50 $^{+0.10}$ mm
Gängkärnans diameter	**d2**	1.72 mm
Gängstigning	**p**	0.95 mm
Längd	**L**	20.00 ±0.65 mm
Huvuddiameter	**D**	5.50 $_{-0.48}$ mm
Huvudhöjd	**K**	1.900 ±0.125 mm
Flänstjocklek	**S**	0.70 mm
Gängutlopp	**X**	1.30 mm
Radie	**R**	0.40 mm
Invändig rund sexkant		T8
Inträngningsdjup	**t**	0.80 - 1.00 mm
Gänga		STS-plus
Vikt		0.660 kg / 1000 styck
Tullavgiftsnummer		73 181 410