Формуляр STP380250180S

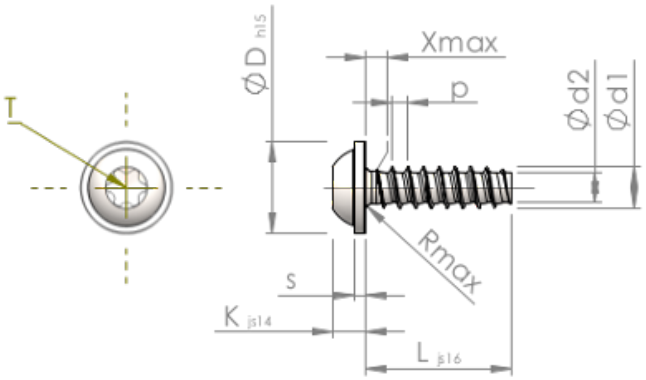

Номер изделия		STP380250180S
норма		KN6038
Материал		сталь, упрочненная
Поверхность		Оцинковка 5-7µm, термообработка,синий / прозрачный пассивация
Наружный диаметр резьбы - Ø	**d1**	2.50 $^{+0.10}$ mm
Внутренний диаметр резьбы - Ø	**d2**	1.72 mm
Шаг резьбы	**p**	0.95 mm
длина	**L**	18.00 ±0.55 mm
Диаметр головки-Ø	**D**	5.50 $_{-0.48}$ mm
Высота головки	**K**	1.900 ±0.125 mm
Толщина напрессованной шайбы	**S**	0.70 mm
Сбег резьбы	**X**	1.30 mm
Радиус	**R**	0.40 mm
Звездообразный шлиц		T8
Глубина привода	**t**	0.80 - 1.00 mm
Вид резьбы		STS-plus
Вес		0.612 kg / 1000 Штука
Код таможенного тарифа		73 181 499