Planilha de Especificações
STP380250180B

SCREWERK

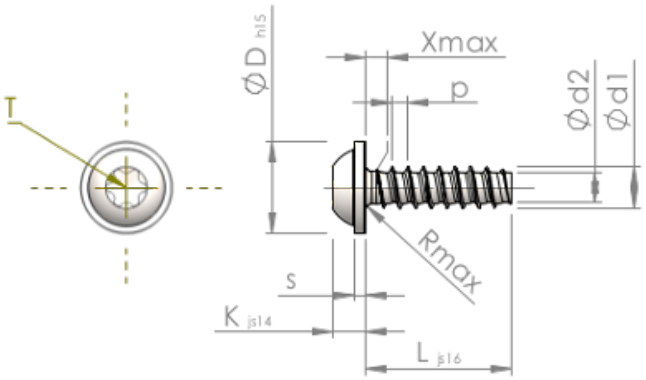

Número do Item		STP380250180B
Norma		KN6038
Material		aço, endurecido
Superfície		Zincado Niquelado Galvanizado, Passivado negro
Rosca Externa -Ø	**d1**	2.50 $^{+0.10}$ mm
Diâmetro efetivo da porca -Ø	**d2**	1.72 mm
Passo da rosca	**p**	0.95 mm
Comprimento	**L**	18.00 ±0.55 mm
Cabeça -Ø	**D**	5.50 $_{-0.48}$ mm
Altura da cabeça	**K**	1.900 ±0.125 mm
Espessura do Flange	**S**	0.70 mm
Transição do Enrosque	**X**	1.30 mm
Raio	**R**	0.40 mm
Hexalobular		T8
Profundidade perfuração	**t**	0.80 - 1.00 mm
Rosca		STS-plus
Peso		0.612 kg / 1000 peças
Taxas Alfandegárias nº		73 181 499