Hoja de especificaciones
STP380250160S

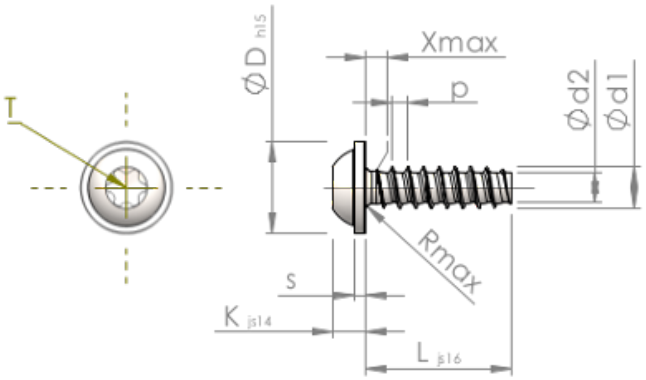

Número del artículo		STP380250160S
Norma		KN6038
Material		Acero, endurecido
Superficie		galvanizado 5-7 micras, recocido, azul / pasivado transparente
Rosca Exterior-Ø	**d1**	$2.50^{+0.10}$ mm
Rosca Interior-Ø	**d2**	1.72 mm
Paso de la Rosca	**p**	0.95 mm
Largo	**L**	16.00 ±0.55 mm
Cabeza-Ø	**D**	$5.50_{-0.48}$ mm
Altura de la cabeza	**K**	1.900 ±0.125 mm
Grosor del disco	**S**	0.70 mm
Salida de rosca	**X**	1.30 mm
Radio	**R**	0.40 mm
Hexalobular interior		T8
Profundidad de penetración	**t**	0.80 - 1.00 mm
Clase de rosca		STS-plus
Peso		0.564 kg / 1000 Piezas
Numéro de aduana		73 181 499