Datablad STP380250160S

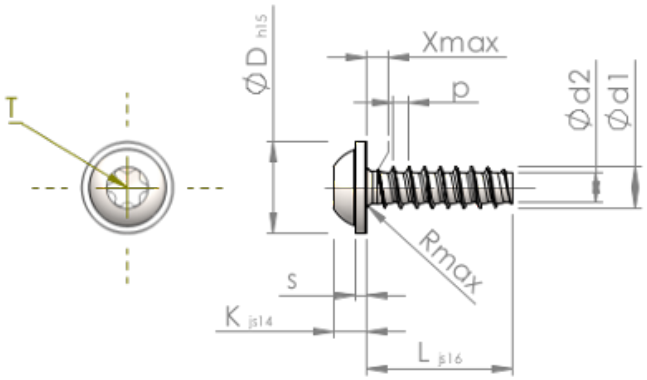

Artikelnummer		STP380250160S
Standard		KN6038
Materiale		Stål, forædlet
Overflade		galvaniseret 5-7 µm, tempret, blå / transparent passiveret
Udvendig gevinddiameter	**d1**	2.50 $^{+0.10}$ mm
Gevindkernediameter	**d2**	1.72 mm
Gevindstigning	**p**	0.95 mm
Længde	**L**	16.00 ±0.55 mm
Hoveddiameter	**D**	5.50 $_{-0.48}$ mm
Hovedhøjde	**K**	1.900 ±0.125 mm
Skivetykkelse	**S**	0.70 mm
Gevindudløb	**X**	1.30 mm
Radius	**R**	0.40 mm
Indvendig seks-rund		T8
Indtrængningsdybde	**t**	0.80 - 1.00 mm
Gevindtype		STS-plus
Vægt		0.564 kg / 1000 stykke
Toldtarifnummer		73 181 499