Технически спецификации
STP380250160C

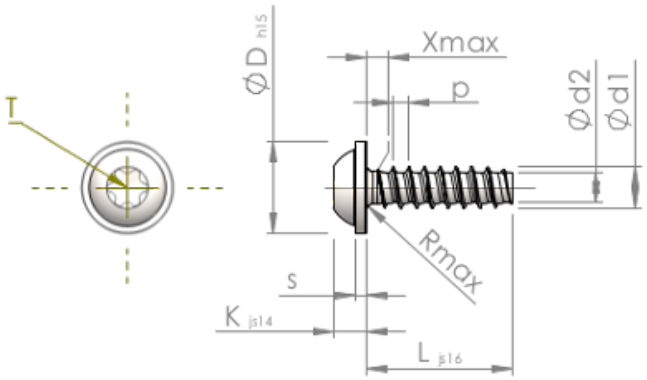

Номер на продукта		STP380250160C
норма		KN6038
Материал		неръждаема стомана A4
Повърхност		гланциран, полиран, пасиваран
Диаметърът на външната резба - Ø	**d1**	$2.50^{+0.10}$ mm
Вътрешна резба	**d2**	1.72 mm
Стъпка на резбата	**p**	0.95 mm
дължина	**L**	16.00 ±0.55 mm
Диаметър на главата-Ø	**D**	$5.50_{-0.48}$ mm
Височина на главата	**K**	1.900 ±0.125 mm
Дебелина на шайбата	**S**	0.70 mm
Крайна част на винта	**X**	1.30 mm
Радиус	**R**	0.40 mm
Звездообр.вътрешен шестостен		T8
Дълбочина на проникване	**t**	0.80 - 1.00 mm
нишка		STS-plus
Тегло		0.564 kg / 1000 Бройка
Митническа тарифа №		73 181 410