Формуляр STP380250150C

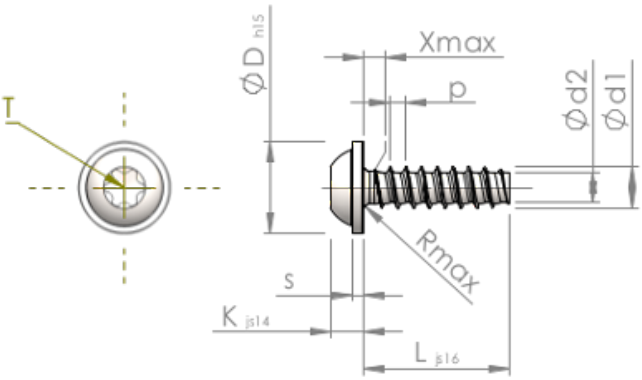

Номер изделия		STP380250150C
норма		KN6038
Материал		Нержавеющая сталь A4
Поверхность		Светлый отжиг и пассивация
Наружный диаметр резьбы - Ø	**d1**	$2.50^{+0.10}$ mm
Внутренний диаметр резьбы - Ø	**d2**	1.72 mm
Шаг резьбы	**p**	0.95 mm
длина	**L**	15.00 ±0.55 mm
Диаметр головки-Ø	**D**	$5.50_{-0.48}$ mm
Высота головки	**K**	1.900 ±0.125 mm
Толщина напрессованной шайбы	**S**	0.70 mm
Сбег резьбы	**X**	1.30 mm
Радиус	**R**	0.40 mm
Звездообразный шлиц		T8
Глубина привода	**t**	0.80 - 1.00 mm
Вид резьбы		STS-plus
Вес		0.540 kg / 1000 Штука
Код таможенного тарифа		73 181 410