# Karta danych STP380250150C

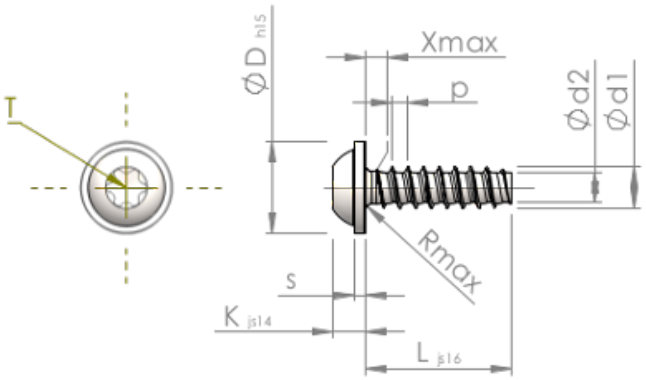


| | | |
|---|---|---|
| Nr art. | | STP380250150C |
| Norma | | KN6038 |
| Materiał | | Stal szlachetna A4 |
| Powierzchnia | | Prosta, bejcowana i pasywowana |
| Zewnętrzna średnica gwinta -Ø | **d1** | 2.50 $^{+0.10}$ mm |
| Średnica podziałowa gwintu śruby -Ø | **d2** | 1.72 mm |
| Skok gwintu | **p** | 0.95 mm |
| Długość | **L** | 15.00 ±0.55 mm |
| Łeb-Ø | **D** | 5.50 $_{-0.48}$ mm |
| Wysokość łba | **K** | 1.900 ±0.125 mm |
| Grubość warstwy pod łbem śruby | **S** | 0.70 mm |
| Końcowa część gwintu | **X** | 1.30 mm |
| Promień | **R** | 0.40 mm |
| Nacięcie z gwiazdką | | T8 |
| Głębokość zakotwienia śruby | **t** | 0.80 - 1.00 mm |
| Wątek | | STS-plus |
| Waga | | 0.540 kg / 1000 sztuk |
| Kod taryfy celnej | | 73 181 410 |