Specifiche Tecniche
STP380250140B

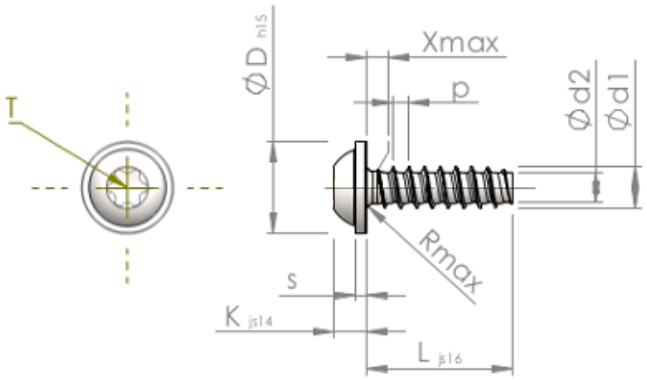

Prodotto Numero		STP380250140B
Norma		KN6038
Materiale		acciaio, temprato
Superficie		Placcato Zinco-Nichel, passivato nero, ricotto, sigillato
Filettatura esterna-Ø	**d1**	$2.50^{+0.10}$ mm
Filettatura interna-Ø	**d2**	1.72 mm
Passo della Filettatura	**p**	0.95 mm
Lunghezza	**L**	14.00 ±0.55 mm
Testa-Ø	**D**	$5.50_{-0.48}$ mm
Altezza Testa	**K**	1.900 ±0.125 mm
Spessore della Flangia	**S**	0.70 mm
Uscita della filettatura	**X**	1.30 mm
Raggio	**R**	0.40 mm
Sei lobi		T8
Penetrazione Profondità	**t**	0.80 - 1.00 mm
Tipo di Filo		STS-plus
Peso		0.516 kg / 1000 pezzi
Tariffa Doganale num.		73 181 499