# Veri Sayfası STP380250130B

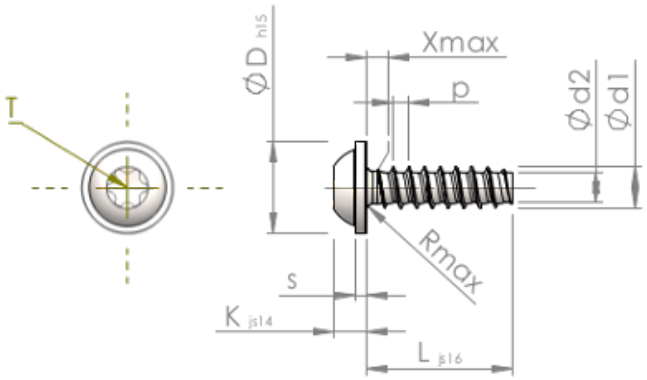


| | | |
|---|---|---|
| Ürün Kodu | | STP380250130B |
| Standard | | KN6038 |
| Malzeme | | Çelik, sertleştirilmiş |
| Kaplama | | ZnNi siyah-pasifleştirilmiştir, temperlenmistir, kaplanmış |
| Yiv dış çapı | **d1** | $2.50^{+0.10}$ mm |
| Yiv çekirdek çapı | **d2** | 1.72 mm |
| Diş adımı | **p** | 0.95 mm |
| Uzunluk | **L** | 13.00 ±0.55 mm |
| Kafa çapı | **D** | $5.50_{-0.48}$ mm |
| Kafa yüksekliği | **K** | 1.900 ±0.125 mm |
| Pul kalınlığı | **S** | 0.70 mm |
| Dişsiz Kısmı | **X** | 1.30 mm |
| Yarıçap | **R** | 0.40 mm |
| Tork | | T8 |
| Penetrasyon derinliği | **t** | 0.80 - 1.00 mm |
| Yiv türü | | STS-plus |
| Ağırlık | | 0.492 kg / 1000 Adet |
| Gümrük Tarif No | | 73 181 499 |