Hoja de especificaciones
STP380250080C

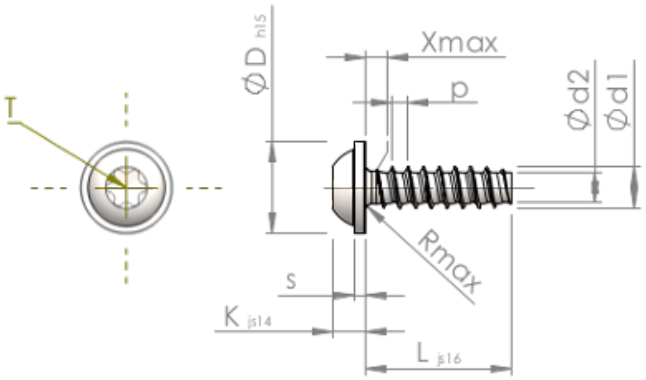

Número del artículo		STP380250080C
Norma		KN6038
Material		Acero Inoxidable
Superficie		Laminado brillante, barnizado y pasivado
Rosca Exterior-Ø	**d1**	2.50 $^{+0.10}$ mm
Rosca Interior-Ø	**d2**	1.72 mm
Paso de la Rosca	**p**	0.95 mm
Largo	**L**	8.00 ±0.45 mm
Cabeza-Ø	**D**	5.50 $_{-0.48}$ mm
Altura de la cabeza	**K**	1.900 ±0.125 mm
Grosor del disco	**S**	0.70 mm
Salida de rosca	**X**	1.30 mm
Radio	**R**	0.40 mm
Hexalobular interior		T8
Profundidad de penetración	**t**	0.80 - 1.00 mm
Clase de rosca		STS-plus
Peso		0.371 kg / 1000 Piezas
Numéro de aduana		73 181 410