**Planilha de Especificações**
**STP380250080B**

SCREWERK

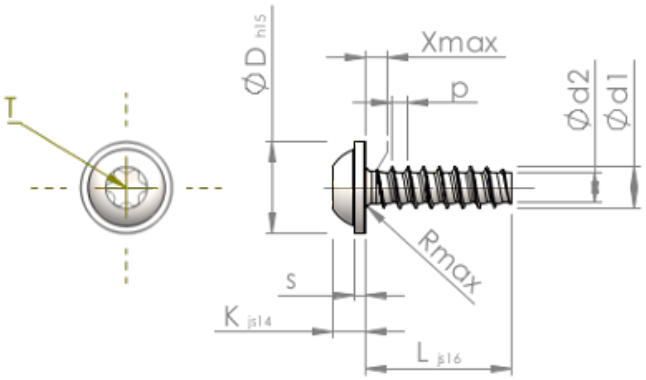


| | | |
|---|---|---|
| Número do Item | | STP380250080B |
| Norma | | KN6038 |
| Material | | aço, endurecido |
| Superfície | | Zincado Niquelado Galvanizado, Passivado negro |
| Rosca Externa -Ø | **d1** | $2.50^{+0.10}$ mm |
| Diâmetro efetivo da porca -Ø | **d2** | 1.72 mm |
| Passo da rosca | **p** | 0.95 mm |
| Comprimento | **L** | 8.00 ±0.45 mm |
| Cabeça -Ø | **D** | $5.50_{-0.48}$ mm |
| Altura da cabeça | **K** | 1.900 ±0.125 mm |
| Espessura do Flange | **S** | 0.70 mm |
| Transição do Enrosque | **X** | 1.30 mm |
| Raio | **R** | 0.40 mm |
| Hexalobular | | T8 |
| Profundidade perfuração | **t** | 0.80 - 1.00 mm |
| Rosca | | STS-plus |
| Peso | | 0.371 kg / 1000 peças |
| Taxas Alfandegárias nº | | 73 181 499 |