**Технически спецификации**
**STP380250070E**

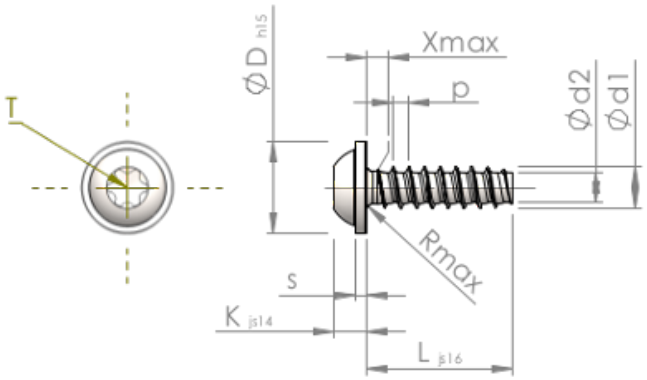


| | | |
|---|---|---|
| Номер на продукта | | STP380250070E |
| норма | | KN6038 |
| Материал | | неръждаема стомана A2 |
| Повърхност | | гланциран, полиран, пасиваран |
| Диаметърът на външната резба - Ø | **d1** | 2.50 $^{+0.10}$ mm |
| Вътрешна резба | **d2** | 1.72 mm |
| Стъпка на резбата | **p** | 0.95 mm |
| дължина | **L** | 7.00 ±0.45 mm |
| Диаметър на главата-Ø | **D** | 5.50 $_{-0.48}$ mm |
| Височина на главата | **K** | 1.900 ±0.125 mm |
| Дебелина на шайбата | **S** | 0.70 mm |
| Крайна част на винта | **X** | 1.30 mm |
| Радиус | **R** | 0.40 mm |
| Звездообр.вътрешен шестостен | | T8 |
| Дълбочина на проникване | **t** | 0.80 - 1.00 mm |
| нишка | | STS-plus |
| Тегло | | 0.347 kg / 1000 Бройка |
| Митническа тарифа № | | 73 181 410 |