Veri Sayfası STP380250070C

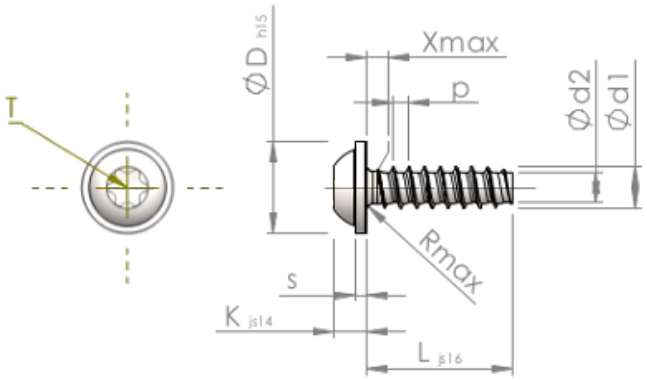

Ürün Kodu		STP380250070C
Standard		KN6038
Malzeme		Paslanmaz Çelik A4
Kaplama		Parlak, cilalanmış ve pasifleştirilmiştir
Yiv dış çapı	**d1**	$2.50^{+0.10}$ mm
Yiv çekirdek çapı	**d2**	1.72 mm
Diş adımı	**p**	0.95 mm
Uzunluk	**L**	7.00 ±0.45 mm
Kafa çapı	**D**	$5.50_{-0.48}$ mm
Kafa yüksekliği	**K**	1.900 ±0.125 mm
Pul kalınlığı	**S**	0.70 mm
Dişsiz Kısmı	**X**	1.30 mm
Yarıçap	**R**	0.40 mm
Tork		T8
Penetrasyon derinliği	**t**	0.80 - 1.00 mm
Yiv türü		STS-plus
Ağırlık		0.347 kg / 1000 Adet
Gümrük Tarif No		73 181 410