Technische gegevens
STP380250050B

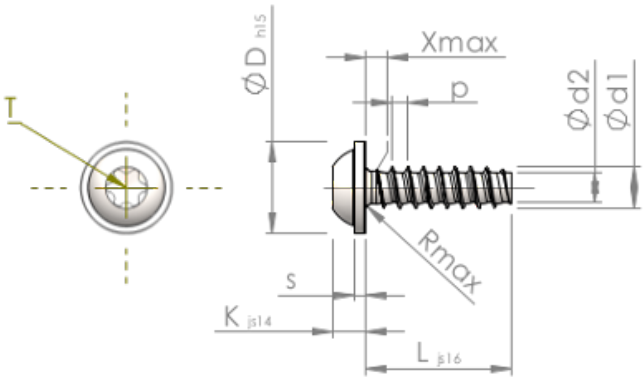

Produktnummer		STP380250050B
Norm		KN6038
Materiaal		veredeld staal
Oppervlak		ZnNi zwart-gepassiveerd, getempert, verzegeld
Schroefdraad buiten-Ø	**d1**	$2.50^{+0.10}$ mm
Schroefdraad kern-Ø	**d2**	1.72 mm
Spoed	**p**	0.95 mm
Lengte	**L**	5.00 ±0.38 mm
Kop-Ø	**D**	$5.50_{-0.48}$ mm
Kop hoogte	**K**	1.900 ±0.125 mm
Flensdikte	**S**	0.70 mm
Draaduitloop	**X**	1.30 mm
Radius	**R**	0.40 mm
TX		T8
Indringdiepte	**t**	0.80 - 1.00 mm
Draad		STS-plus
Gewicht		0.299 kg / 1000 stuk
Douane tarief nummer		73 181 499