## Specifiche Tecniche STP380250045S

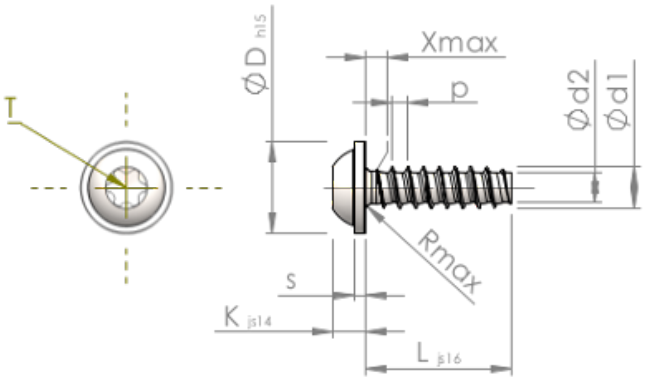


| | | |
|---|---|---|
| Prodotto Numero | | STP380250045S |
| Norma | | KN6038 |
| Materiale | | acciaio, temprato |
| Superficie | | zincato 5-7 micron, ricotto, blu / trasparente passivato |
| Filettatura esterna-Ø | **d1** | $2.50^{+0.10}$ mm |
| Filettatura interna-Ø | **d2** | 1.72 mm |
| Passo della Filettatura | **p** | 0.95 mm |
| Lunghezza | **L** | 4.50 ±0.38 mm |
| Testa-Ø | **D** | $5.50_{-0.48}$ mm |
| Altezza Testa | **K** | 1.900 ±0.125 mm |
| Spessore della Flangia | **S** | 0.70 mm |
| Uscita della filettatura | **X** | 1.30 mm |
| Raggio | **R** | 0.40 mm |
| Sei lobi | | T8 |
| Penetrazione Profondità | **t** | 0.80 - 1.00 mm |
| Tipo di Filo | | STS-plus |
| Peso | | 0.287 kg / 1000 pezzi |
| Tariffa Doganale num. | | 73 181 499 |