Veri Sayfası STP380220250B

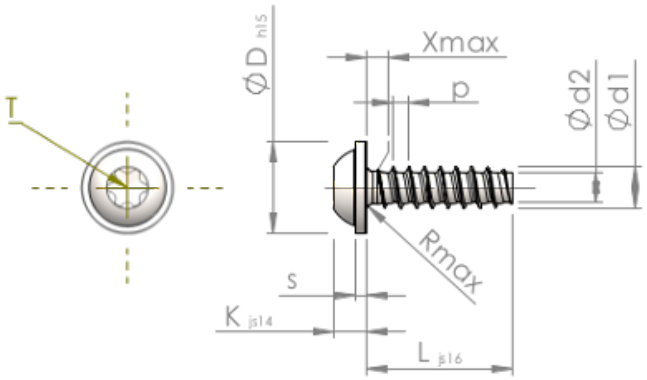

Ürün Kodu		STP380220250B
Standard		KN6038
Malzeme		Çelik, sertleştirilmiş
Kaplama		ZnNi siyah-pasifleştirilmiştir, temperlenmistir, kaplanmış
Yiv dış çapı	**d1**	$2.20^{+0.08}$ mm
Yiv çekirdek çapı	**d2**	1.51 mm
Diş adımı	**p**	0.85 mm
Uzunluk	**L**	25.00 ±0.65 mm
Kafa çapı	**D**	$5.00_{-0.48}$ mm
Kafa yüksekliği	**K**	1.600 ±0.125 mm
Pul kalınlığı	**S**	0.60 mm
Dişsiz Kısmı	**X**	1.10 mm
Yarıçap	**R**	0.35 mm
Tork		T6
Penetrasyon derinliği	**t**	0.65 - 0.85 mm
Yiv türü		STS-plus
Ağırlık		0.587 kg / 1000 Adet
Gümrük Tarif No		73 181 499