Datenblatt STP380220220E

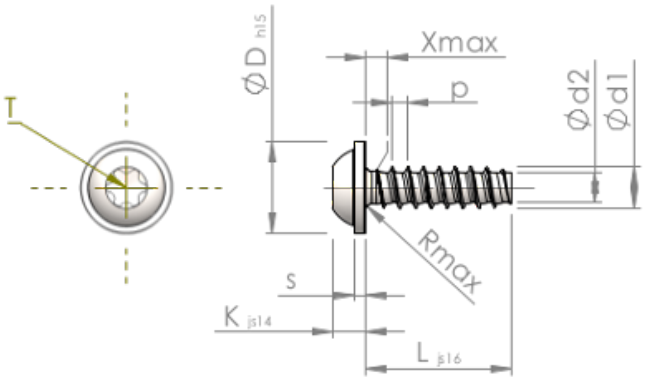

Artikelnummer		STP380220220E
Norm		KN6038
Werkstoff		Edelstahl A2
Oberfläche		blank, gebeizt und passiviert
Gewinde-Außen-Ø	**d1**	$2.20^{+0.08}$ mm
Gewindekern-Ø	**d2**	1.51 mm
Gewindesteigung	**p**	0.85 mm
Länge	**L**	22.00 ±0.65 mm
Kopf-Ø	**D**	$5.00_{-0.48}$ mm
Kopfhöhe	**K**	1.600 ±0.125 mm
Scheibendicke	**S**	0.60 mm
Gewindeauslauf	**X**	1.10 mm
Unterkopfradius	**R**	0.35 mm
Innensechsrund Größe		T6
Eindringtiefe	**t**	0.65 - 0.85 mm
Gewindeart		STS-plus
Gewicht		0.531 kg / 1000 Stück
Zolltarifnummer		73 181 410