Hoja de especificaciones
STP380220180E

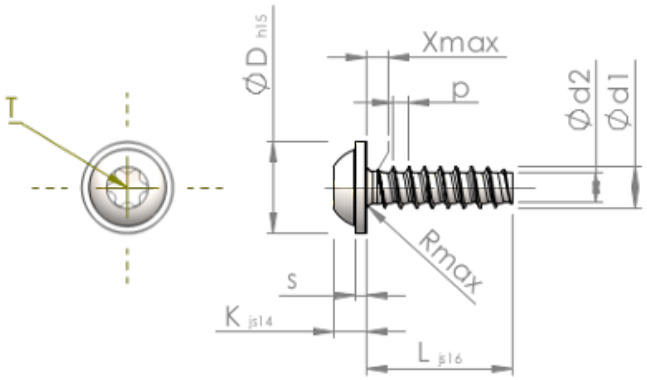

Número del artículo		STP380220180E
Norma		KN6038
Material		Acero Inoxidable A2
Superficie		Laminado brillante, barnizado y pasivado
Rosca Exterior-Ø	**d1**	$2.20^{+0.08}$ mm
Rosca Interior-Ø	**d2**	1.51 mm
Paso de la Rosca	**p**	0.85 mm
Largo	**L**	18.00 ±0.55 mm
Cabeza-Ø	**D**	$5.00_{-0.48}$ mm
Altura de la cabeza	**K**	1.600 ±0.125 mm
Grosor del disco	**S**	0.60 mm
Salida de rosca	**X**	1.10 mm
Radio	**R**	0.35 mm
Hexalobular interior		T6
Profundidad de penetración	**t**	0.65 - 0.85 mm
Clase de rosca		STS-plus
Peso		0.457 kg / 1000 Piezas
Numéro de aduana		73 181 410