Datablad STP380220160S

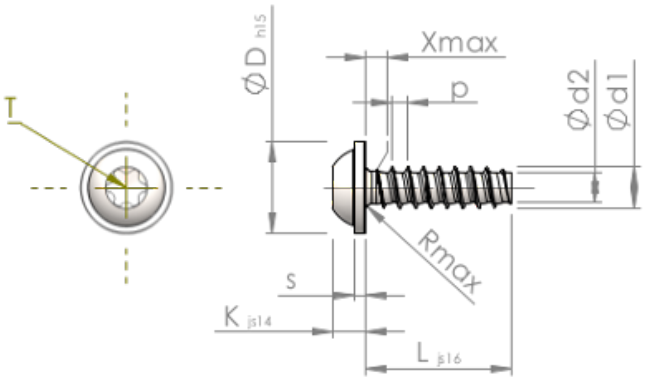

Artikelnummer		STP380220160S
Standard		KN6038
Material		stål, härdat
Yta		förzinkad 5-7 µm, härdad, blå/transparent passiviserad
Utvändig gängdiameter	**d1**	$2.20^{+0.08}$ mm
Gängkärnans diameter	**d2**	1.51 mm
Gängstigning	**p**	0.85 mm
Längd	**L**	16.00 ±0.55 mm
Huvuddiameter	**D**	$5.00_{-0.48}$ mm
Huvudhöjd	**K**	1.600 ±0.125 mm
Flänstjocklek	**S**	0.60 mm
Gängutlopp	**X**	1.10 mm
Radie	**R**	0.35 mm
Invändig rund sexkant		T6
Inträngningsdjup	**t**	0.65 - 0.85 mm
Gänga		STS-plus
Vikt		0.420 kg / 1000 styck
Tullavgiftsnummer		73 181 499