# Feuille de Données STP380220150E

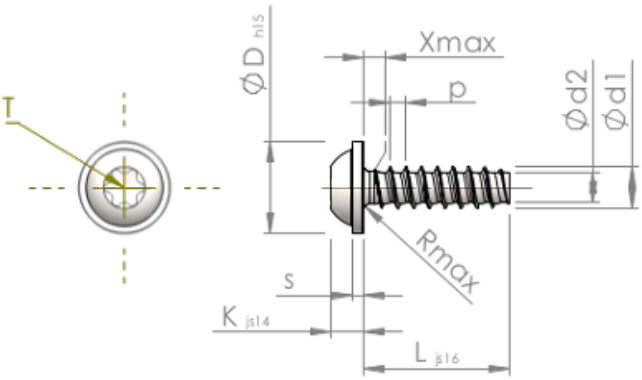


| | | |
|---|---|---|
| Numéro d'Article | | STP380220150E |
| Norme | | KN6038 |
| Matière | | acier inoxydable A2 |
| Surface | | brillant décapé et passivé |
| Ø-extérieur-pas de vis | **d1** | 2.20 $^{+0.08}$ mm |
| Ø-noyau de Filetage | **d2** | 1.51 mm |
| Pas de Filetage | **p** | 0.85 mm |
| Longueur | **L** | 15.00 ±0.55 mm |
| Ø-Tête | **D** | 5.00 $_{-0.48}$ mm |
| Hauteur de la Tête | **K** | 1.600 ±0.125 mm |
| Epaisseur de la rondelle | **S** | 0.60 mm |
| Espacement entre les filets | **X** | 1.10 mm |
| Rayon | **R** | 0.35 mm |
| Six Lobes Intérieurs | | T6 |
| Profondeur de pénétration | **t** | 0.65 - 0.85 mm |
| Filetage | | STS-plus |
| Poids | | 0.401 kg / 1000 Unité |
| Numéro du tarif douanier | | 73 181 410 |