**Формуляр STP380220140B**

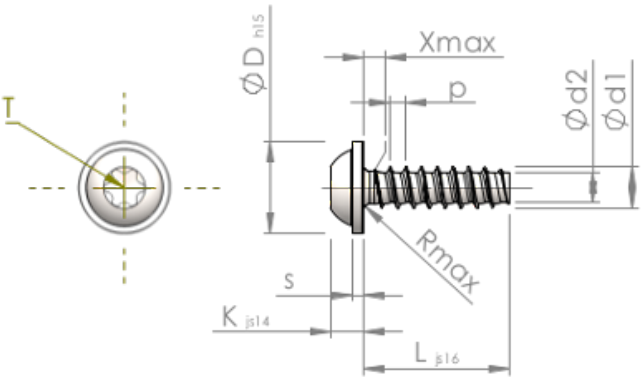


| | | |
|---|---|---|
| Номер изделия | | STP380220140B |
| норма | | KN6038 |
| Материал | | сталь, упрочненная |
| Поверхность | | ZnNi, черная пассивировка+отжиг+масло |
| Наружный диаметр резьбы - Ø | **d1** | $2.20^{+0.08}$ mm |
| Внутренний диаметр резьбы - Ø | **d2** | 1.51 mm |
| Шаг резьбы | **p** | 0.85 mm |
| длина | **L** | 14.00 ±0.55 mm |
| Диаметр головки-Ø | **D** | $5.00_{-0.48}$ mm |
| Высота головки | **K** | 1.600 ±0.125 mm |
| Толщина напрессованной шайбы | **S** | 0.60 mm |
| Сбег резьбы | **X** | 1.10 mm |
| Радиус | **R** | 0.35 mm |
| Звездообразный шлиц | | T6 |
| Глубина привода | **t** | 0.65 - 0.85 mm |
| Вид резьбы | | STS-plus |
| Вес | | 0.383 kg / 1000 Штука |
| Код таможенного тарифа | | 73 181 499 |