Specifiche Tecniche STP380220130S

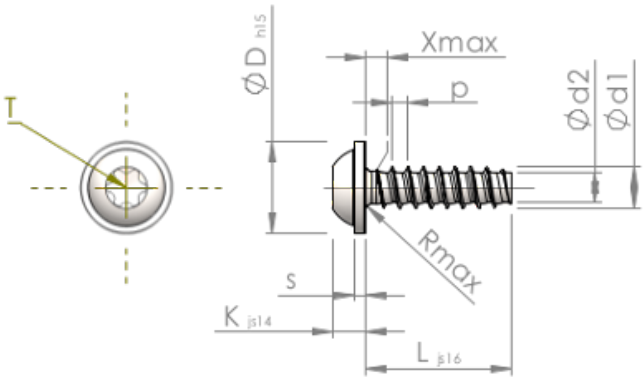

Prodotto Numero		STP380220130S
Norma		KN6038
Materiale		acciaio, temprato
Superficie		zincato 5-7 micron, ricotto, blu / trasparente passivato
Filettatura esterna-Ø	**d1**	$2.20^{+0.08}$ mm
Filettatura interna-Ø	**d2**	1.51 mm
Passo della Filettatura	**p**	0.85 mm
Lunghezza	**L**	13.00 ±0.55 mm
Testa-Ø	**D**	$5.00_{-0.48}$ mm
Altezza Testa	**K**	1.600 ±0.125 mm
Spessore della Flangia	**S**	0.60 mm
Uscita della filettatura	**X**	1.10 mm
Raggio	**R**	0.35 mm
Sei lobi		T6
Penetrazione Profondità	**t**	0.65 - 0.85 mm
Tipo di Filo		STS-plus
Peso		0.364 kg / 1000 pezzi
Tariffa Doganale num.		73 181 499