Specifiche Tecniche
STP380220090B

SCREWERK

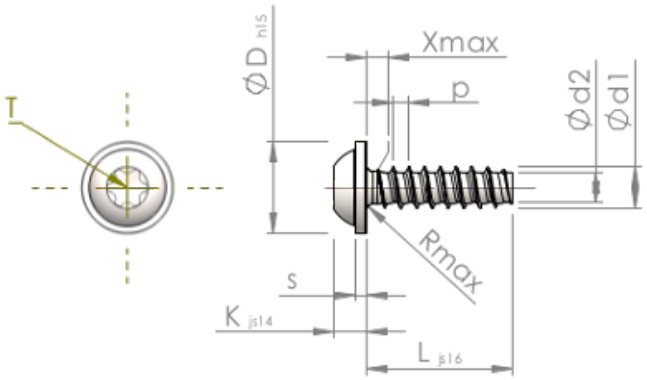

Prodotto Numero		STP380220090B
Norma		KN6038
Materiale		acciaio, temprato
Superficie		Placcato Zinco-Nichel, passivato nero, ricotto, sigillato
Filettatura esterna-Ø	**d1**	$2.20^{+0.08}$ mm
Filettatura interna-Ø	**d2**	1.51 mm
Passo della Filettatura	**p**	0.85 mm
Lunghezza	**L**	9.00 ±0.45 mm
Testa-Ø	**D**	$5.00_{-0.48}$ mm
Altezza Testa	**K**	1.600 ±0.125 mm
Spessore della Flangia	**S**	0.60 mm
Uscita della filettatura	**X**	1.10 mm
Raggio	**R**	0.35 mm
Sei lobi		T6
Penetrazione Profondità	**t**	0.65 - 0.85 mm
Tipo di Filo		STS-plus
Peso		0.290 kg / 1000 pezzi
Tariffa Doganale num.		73 181 499