Формуляр STP380220060B

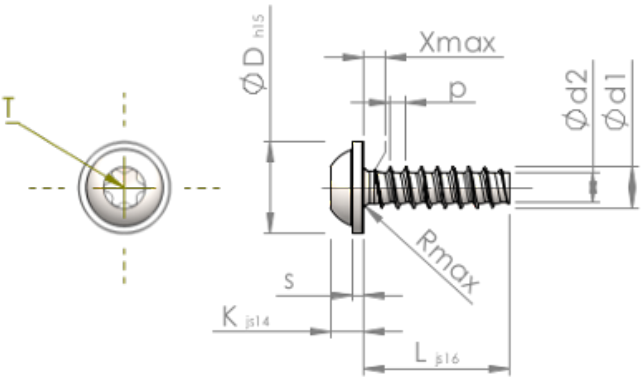

Номер изделия		STP380220060B
норма		KN6038
Материал		сталь, упрочненная
Поверхность		ZnNi, черная пассивировка+отжиг+масло
Наружный диаметр резьбы - Ø	**d1**	2.20 $^{+0.08}$ mm
Внутренний диаметр резьбы - Ø	**d2**	1.51 mm
Шаг резьбы	**p**	0.85 mm
длина	**L**	6.00 ±0.38 mm
Диаметр головки-Ø	**D**	5.00 $_{-0.48}$ mm
Высота головки	**K**	1.600 ±0.125 mm
Толщина напрессованной шайбы	**S**	0.60 mm
Сбег резьбы	**X**	1.10 mm
Радиус	**R**	0.35 mm
Звездообразный шлиц		T6
Глубина привода	**t**	0.65 - 0.85 mm
Вид резьбы		STS-plus
Вес		0.235 kg / 1000 Штука
Код таможенного тарифа		73 181 499