Technische gegevens
STP380220060B

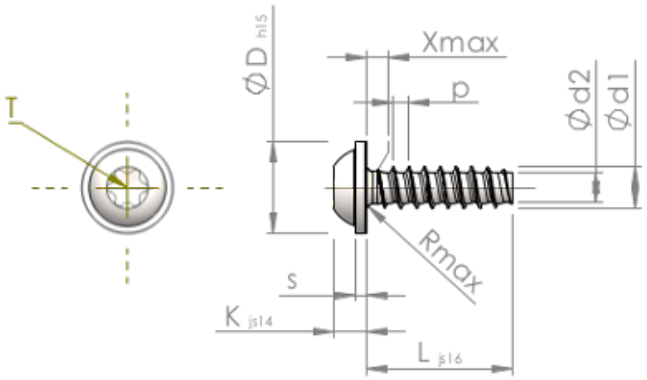

Produktnummer		STP380220060B
Norm		KN6038
Materiaal		veredeld staal
Oppervlak		ZnNi zwart-gepassiveerd, getempert, verzegeld
Schroefdraad buiten-Ø	**d1**	$2.20^{+0.08}$ mm
Schroefdraad kern-Ø	**d2**	1.51 mm
Spoed	**p**	0.85 mm
Lengte	**L**	6.00 ±0.38 mm
Kop-Ø	**D**	$5.00_{-0.48}$ mm
Kop hoogte	**K**	1.600 ±0.125 mm
Flensdikte	**S**	0.60 mm
Draaduitloop	**X**	1.10 mm
Radius	**R**	0.35 mm
TX		T6
Indringdiepte	**t**	0.65 - 0.85 mm
Draad		STS-plus
Gewicht		0.235 kg / 1000 stuk
Douane tarief nummer		73 181 499