Technické informace
STP380220060B

SCREWERK

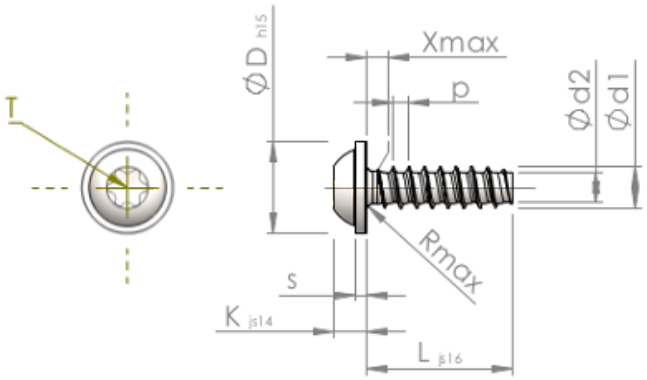

Číslo výrobku		STP380220060B
Norma		KN6038
Materiál		Temperovaná ocel
Povrch		ZiNi černá-pasivovaná+temperovaná+utěsněná
Vnější průměr závitu-Ø	**d1**	$2.20^{+0.08}$ mm
Jádro závitu-Ø	**d2**	1.51 mm
Stoupání závitu	**p**	0.85 mm
Délka	**L**	6.00 ±0.38 mm
Hlava-Ø	**D**	$5.00_{-0.48}$ mm
Výška hlavy	**K**	1.600 ±0.125 mm
Tloušťka podložky	**S**	0.60 mm
Výběh závitu	**X**	1.10 mm
Rádius	**R**	0.35 mm
Torks		T6
Hloubka průniku	**t**	0.65 - 0.85 mm
Závit		STS-plus
Hmotnost		0.235 kg / 1000 Kus
Číslo celního sazebníku		73 181 499