Feuille de Données STP380220050S

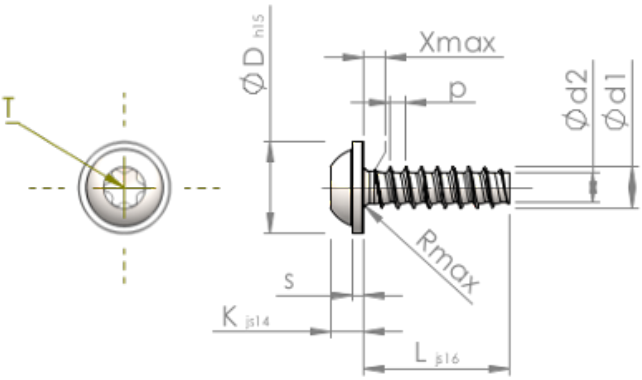

Numéro d'Article		STP380220050S
Norme		KN6038
Matière		Acier,trempé et revenu
Surface		zinguée 5-7 µm,recuit, bleue / passivée avec transparence
Ø-extérieur-pas de vis	**d1**	$2.20^{+0.08}$ mm
Ø-noyau de Filetage	**d2**	1.51 mm
Pas de Filetage	**p**	0.85 mm
Longueur	**L**	5.00 ±0.38 mm
Ø-Tête	**D**	$5.00_{-0.48}$ mm
Hauteur de la Tête	**K**	1.600 ±0.125 mm
Epaisseur de la rondelle	**S**	0.60 mm
Espacement entre les filets	**X**	1.10 mm
Rayon	**R**	0.35 mm
Six Lobes Intérieurs		T6
Profondeur de pénétration	**t**	0.65 - 0.85 mm
Filetage		STS-plus
Poids		0.216 kg / 1000 Unité
Numéro du tarif douanier		73 181 499