Datablad STP380220050E

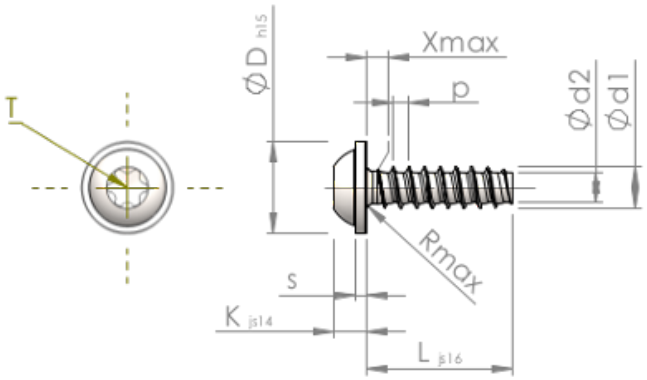

Artikelnummer		STP380220050E
Standard		KN6038
Materiale		Ædelstål A2
Overflade		blank, bejdset og passiveret
Udvendig gevinddiameter	**d1**	2.20 $^{+0.08}$ mm
Gevindkernediameter	**d2**	1.51 mm
Gevindstigning	**p**	0.85 mm
Længde	**L**	5.00 ±0.38 mm
Hoveddiameter	**D**	5.00 $_{-0.48}$ mm
Hovedhøjde	**K**	1.600 ±0.125 mm
Skivetykkelse	**S**	0.60 mm
Gevindudløb	**X**	1.10 mm
Radius	**R**	0.35 mm
Indvendig seks-rund		T6
Indtrængningsdybde	**t**	0.65 - 0.85 mm
Gevindtype		STS-plus
Vægt		0.216 kg / 1000 stykke
Toldtarifnummer		73 181 410