Технически спецификации
STP380220050B

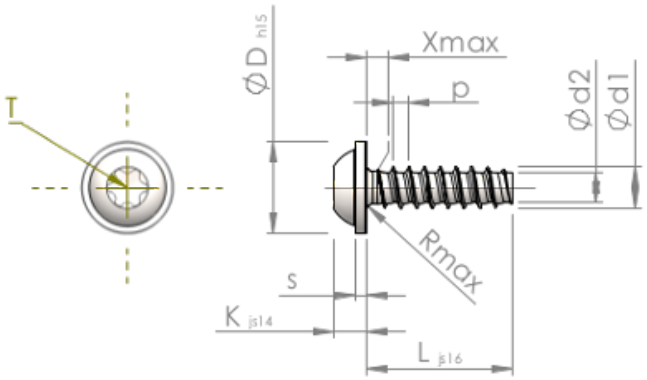

Номер на продукта		STP380220050B
норма		KN6038
Материал		стомана, закалена
Повърхност		цинково и никелово покритие, Черен, пасивиран, темпериран, херметизация
Диаметърът на външната резба - Ø	**d1**	2.20 $^{+0.08}$ mm
Вътрешна резба	**d2**	1.51 mm
Стъпка на резбата	**p**	0.85 mm
дължина	**L**	5.00 ±0.38 mm
Диаметър на главата-Ø	**D**	5.00 $_{-0.48}$ mm
Височина на главата	**K**	1.600 ±0.125 mm
Дебелина на шайбата	**S**	0.60 mm
Крайна част на винта	**X**	1.10 mm
Радиус	**R**	0.35 mm
Звездообр.вътрешен шестостен		T6
Дълбочина на проникване	**t**	0.65 - 0.85 mm
нишка		STS-plus
Тегло		0.216 kg / 1000 Бройка
Митническа тарифа №		73 181 499