Datablad STP380220045E

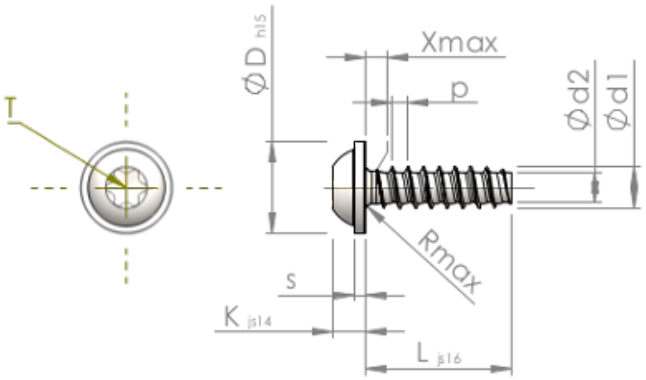

Artikelnummer		STP380220045E
Standard		KN6038
Material		rostfritt stål A2
Yta		blank och passiviserad
Utvändig gängdiameter	**d1**	2.20 $^{+0.08}$ mm
Gängkärnans diameter	**d2**	1.51 mm
Gängstigning	**p**	0.85 mm
Längd	**L**	4.50 ±0.38 mm
Huvuddiameter	**D**	5.00 $_{-0.48}$ mm
Huvudhöjd	**K**	1.600 ±0.125 mm
Flänstjocklek	**S**	0.60 mm
Gängutlopp	**X**	1.10 mm
Radie	**R**	0.35 mm
Invändig rund sexkant		T6
Inträngningsdjup	**t**	0.65 - 0.85 mm
Gänga		STS-plus
Vikt		0.207 kg / 1000 styck
Tullavgiftsnummer		73 181 410