Technické informace
STP380200150E

SCREWERK

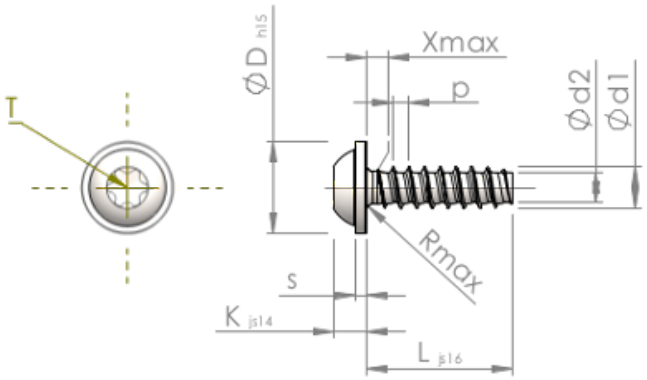

Číslo výrobku		STP380200150E
Norma		KN6038
Materiál		Nerezová ocel A2
Povrch		holá, mořená a pásová ocel
Vnější průměr závitu-Ø	**d1**	2.00 $^{+0.08}$ mm
Jádro závitu-Ø	**d2**	1.36 mm
Stoupání závitu	**p**	0.78 mm
Délka	**L**	15.00 ±0.55 mm
Hlava-Ø	**D**	4.50 $_{-0.48}$ mm
Výška hlavy	**K**	1.600 ±0.125 mm
Tloušťka podložky	**S**	0.60 mm
Výběh závitu	**X**	1.00 mm
Rádius	**R**	0.35 mm
Torks		T6
Hloubka průniku	**t**	0.65 - 0.85 mm
Závit		STS-plus
Hmotnost		0.336 kg / 1000 Kus
Číslo celního sazebníku		73 181 410