Hoja de especificaciones
STP380200130S

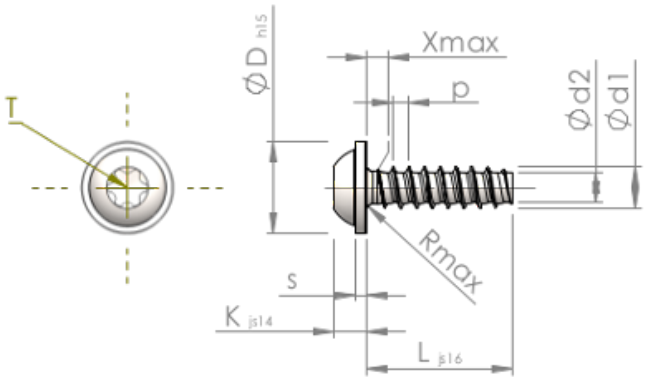

Número del artículo		STP380200130S
Norma		KN6038
Material		Acero, endurecido
Superficie		galvanizado 5-7 micras, recocido, azul / pasivado transparente
Rosca Exterior-Ø	**d1**	$2.00^{+0.08}$ mm
Rosca Interior-Ø	**d2**	1.36 mm
Paso de la Rosca	**p**	0.78 mm
Largo	**L**	13.00 ±0.55 mm
Cabeza-Ø	**D**	$4.50_{-0.48}$ mm
Altura de la cabeza	**K**	1.600 ±0.125 mm
Grosor del disco	**S**	0.60 mm
Salida de rosca	**X**	1.00 mm
Radio	**R**	0.35 mm
Hexalobular interior		T6
Profundidad de penetración	**t**	0.65 - 0.85 mm
Clase de rosca		STS-plus
Peso		0.305 kg / 1000 Piezas
Numéro de aduana		73 181 499