Datablad STP380200100B

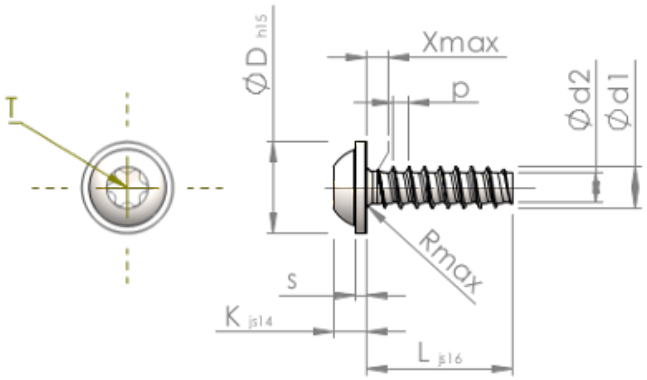

Artikelnummer		STP380200100B
Standard		KN6038
Material		stål, härdat
Yta		ZnNi svart-passiviserad/Cr-VI-fri, härdad, förseglad
Utvändig gängdiameter	**d1**	2.00 $^{+0.08}$ mm
Gängkärnans diameter	**d2**	1.36 mm
Gängstigning	**p**	0.78 mm
Längd	**L**	10.00 ±0.45 mm
Huvuddiameter	**D**	4.50 $_{-0.48}$ mm
Huvudhöjd	**K**	1.600 ±0.125 mm
Flänstjocklek	**S**	0.60 mm
Gängutlopp	**X**	1.00 mm
Radie	**R**	0.35 mm
Invändig rund sexkant		T6
Inträngningsdjup	**t**	0.65 - 0.85 mm
Gänga		STS-plus
Vikt		0.258 kg / 1000 styck
Tullavgiftsnummer		73 181 499