Datablad STP380200090E

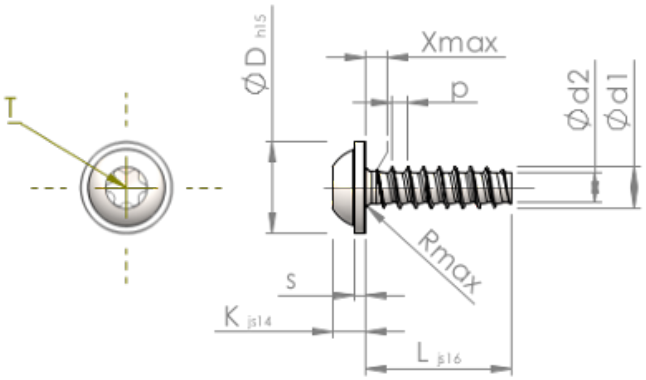

Artikelnummer		STP380200090E
Standard		KN6038
Materiale		Ædelstål A2
Overflade		blank, bejdset og passiveret
Udvendig gevinddiameter	**d1**	2.00 $^{+0.08}$ mm
Gevindkernediameter	**d2**	1.36 mm
Gevindstigning	**p**	0.78 mm
Længde	**L**	9.00 ±0.45 mm
Hoveddiameter	**D**	4.50 $_{-0.48}$ mm
Hovedhøjde	**K**	1.600 ±0.125 mm
Skivetykkelse	**S**	0.60 mm
Gevindudløb	**X**	1.00 mm
Radius	**R**	0.35 mm
Indvendig seks-rund		T6
Indtrængningsdybde	**t**	0.65 - 0.85 mm
Gevindtype		STS-plus
Vægt		0.243 kg / 1000 stykke
Toldtarifnummer		73 181 410