# Datablad STP380200080E

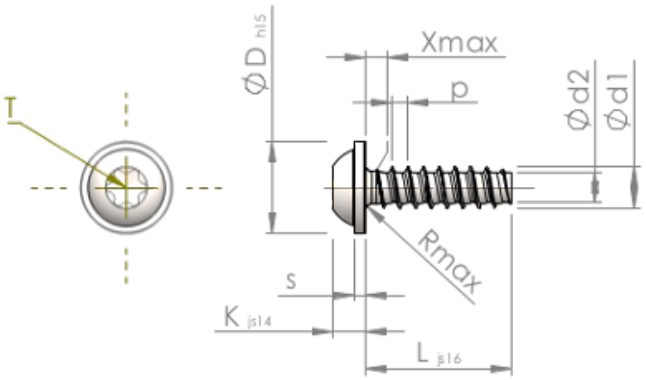


| | | |
|---|---|---|
| Artikelnummer | | STP380200080E |
| Standard | | KN6038 |
| Material | | rostfritt stål A2 |
| Yta | | blank och passiviserad |
| Utvändig gängdiameter | **d1** | 2.00 $^{+0.08}$ mm |
| Gängkärnans diameter | **d2** | 1.36 mm |
| Gängstigning | **p** | 0.78 mm |
| Längd | **L** | 8.00 ±0.45 mm |
| Huvuddiameter | **D** | 4.50 $_{-0.48}$ mm |
| Huvudhöjd | **K** | 1.600 ±0.125 mm |
| Flänstjocklek | **S** | 0.60 mm |
| Gängutlopp | **X** | 1.00 mm |
| Radie | **R** | 0.35 mm |
| Invändig rund sexkant | | T6 |
| Inträngningsdjup | **t** | 0.65 - 0.85 mm |
| Gänga | | STS-plus |
| Vikt | | 0.227 kg / 1000 styck |
| Tullavgiftsnummer | | 73 181 410 |