Planilha de Especificações
STP380200060E

SCREWERK

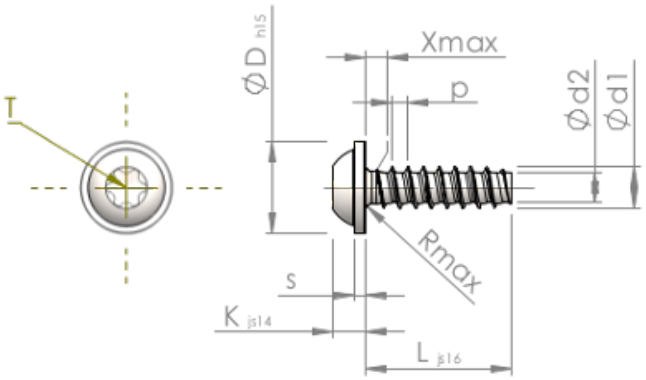

Número do Item		STP380200060E
Norma		KN6038
Material		inox A2
Superfície		Decapado e passivado
Rosca Externa -Ø	**d1**	$2.00^{+0.08}$ mm
Diâmetro efetivo da porca -Ø	**d2**	1.36 mm
Passo da rosca	**p**	0.78 mm
Comprimento	**L**	6.00 ±0.38 mm
Cabeça -Ø	**D**	$4.50_{-0.48}$ mm
Altura da cabeça	**K**	1.600 ±0.125 mm
Espessura do Flange	**S**	0.60 mm
Transição do Enrosque	**X**	1.00 mm
Raio	**R**	0.35 mm
Hexalobular		T6
Profundidade perfuração	**t**	0.65 - 0.85 mm
Rosca		STS-plus
Peso		0.196 kg / 1000 peças
Taxas Alfandegárias nº		73 181 410