# Datenblatt STP380200060E

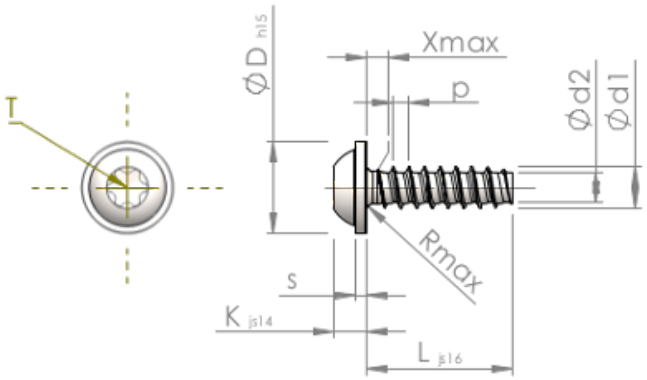


| | | |
|---|---|---|
| Artikelnummer | | STP380200060E |
| Norm | | KN6038 |
| Werkstoff | | Edelstahl A2 |
| Oberfläche | | blank, gebeizt und passiviert |
| Gewinde-Außen-Ø | **d1** | $2.00^{+0.08}$ mm |
| Gewindekern-Ø | **d2** | 1.36 mm |
| Gewindesteigung | **p** | 0.78 mm |
| Länge | **L** | 6.00 ±0.38 mm |
| Kopf-Ø | **D** | $4.50_{-0.48}$ mm |
| Kopfhöhe | **K** | 1.600 ±0.125 mm |
| Scheibendicke | **S** | 0.60 mm |
| Gewindeauslauf | **X** | 1.00 mm |
| Unterkopfradius | **R** | 0.35 mm |
| Innensechsrund Größe | | T6 |
| Eindringtiefe | **t** | 0.65 - 0.85 mm |
| Gewindeart | | STS-plus |
| Gewicht | | 0.196 kg / 1000 Stück |
| Zolltarifnummer | | 73 181 410 |