Karta danych STP380200060C

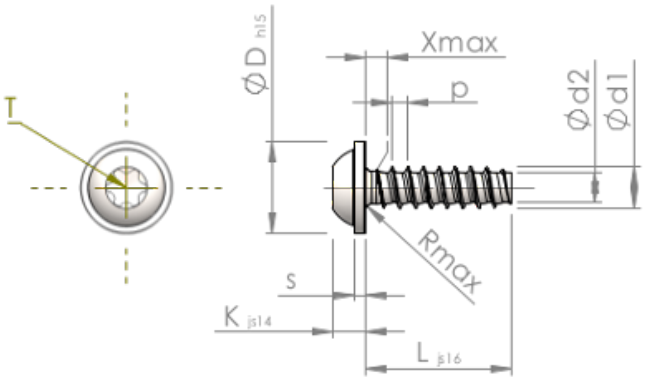

Nr art.		STP380200060C
Norma		KN6038
Materiał		Stal szlachetna A4
Powierzchnia		Prosta, bejcowana i pasywowana
Zewnętrzna średnica gwinta -Ø	**d1**	2.00 $^{+0.08}$ mm
Średnica podziałowa gwintu śruby -Ø	**d2**	1.36 mm
Skok gwintu	**p**	0.78 mm
Długość	**L**	6.00 ±0.38 mm
Łeb-Ø	**D**	4.50 $_{-0.48}$ mm
Wysokość łba	**K**	1.600 ±0.125 mm
Grubość warstwy pod łbem śruby	**S**	0.60 mm
Końcowa część gwintu	**X**	1.00 mm
Promień	**R**	0.35 mm
Nacięcie z gwiazdką		T6
Głębokość zakotwienia śruby	**t**	0.65 - 0.85 mm
Wątek		STS-plus
Waga		0.196 kg / 1000 sztuk
Kod taryfy celnej		73 181 410