Datenblatt STP380200045S

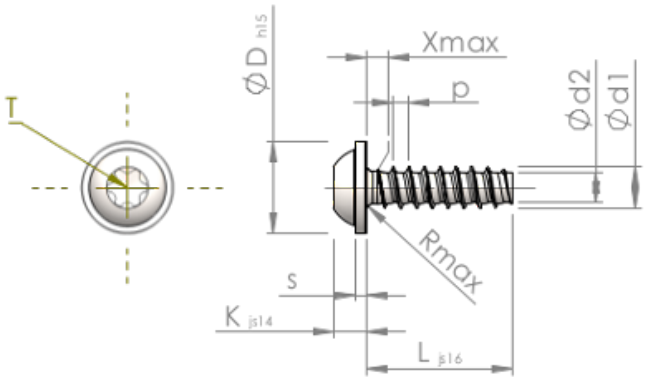

Artikelnummer		STP380200045S
Norm		KN6038
Werkstoff		Stahl, vergütet
Oberfläche		verzinkt 5-7 µm, getempert, blau / transparent passiviert
Gewinde-Außen-Ø	**d1**	$2.00^{+0.08}$ mm
Gewindekern-Ø	**d2**	1.36 mm
Gewindesteigung	**p**	0.78 mm
Länge	**L**	4.50 ±0.38 mm
Kopf-Ø	**D**	$4.50_{-0.48}$ mm
Kopfhöhe	**K**	1.600 ±0.125 mm
Scheibendicke	**S**	0.60 mm
Gewindeauslauf	**X**	1.00 mm
Unterkopfradius	**R**	0.35 mm
Innensechsrund Größe		T6
Eindringtiefe	**t**	0.65 - 0.85 mm
Gewindeart		STS-plus
Gewicht		0.172 kg / 1000 Stück
Zolltarifnummer		73 181 499